Seitenanschlag
zum Verstellen bis 420 mm
Side stop
adjustable up to 420 mm
Butée latérale
pour un régalge
jusqu'à 420 mm
Tope lateral
para un ajuste
hasta 420 mm

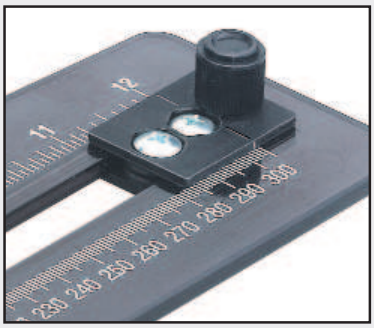

Kreuzschlitz-schraubendreher
Crosstip screwdriver
Tournevis cruciforme
Destornillador de estrella

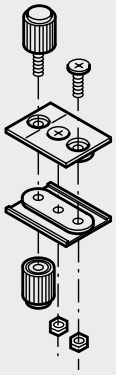

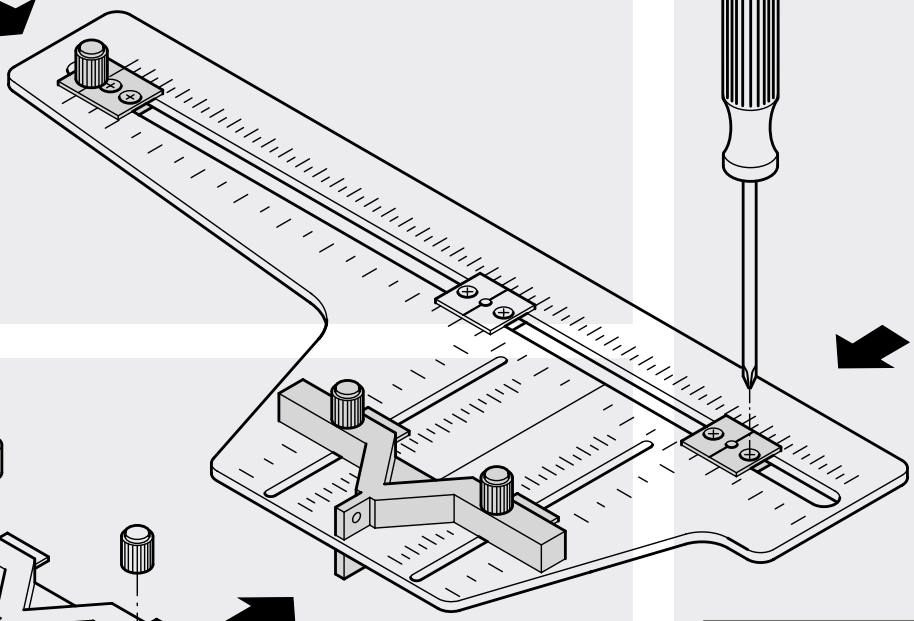

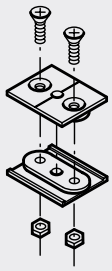

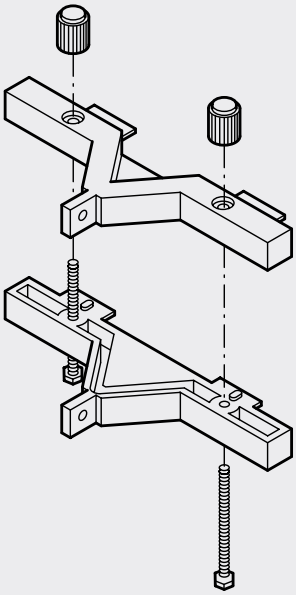

Tiefenanschlag
zum Verstellen bis 125 mm
Depth stop
adjustable up to 125 mm
Butée en profondeur
p. réglage jusqu'à 125 mm
Tope de profundidad
para un ajuste hasta
125 mm

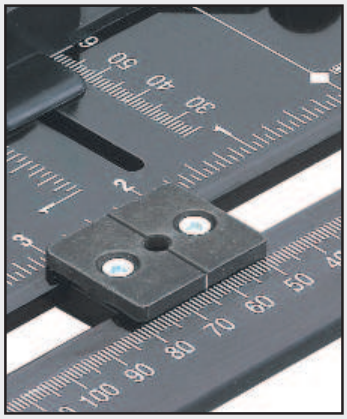

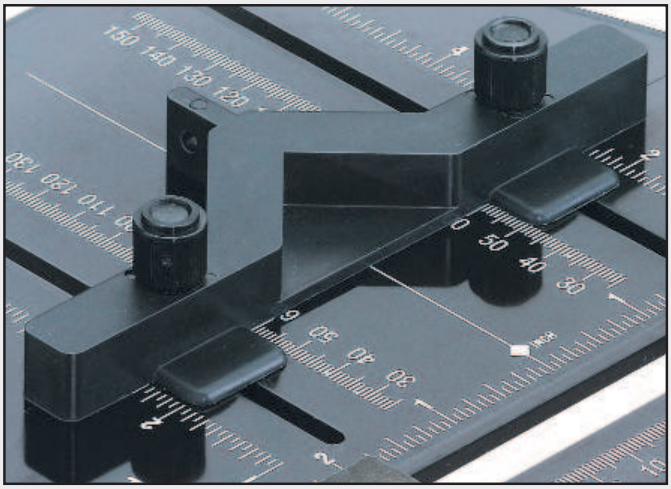

Bohrbuchsenschieber
zum Einstellen der
Lochabstände
Drilling bushes slide
for ajustment of
drill hole spacing
Coulisse de la douille de perçage
pour régler les distances
des trous
Corredera del casquillo para taladrar
para ajustar las
distancias entre los
taladros

EPN-1076

Montageanleitung
Mounting instructions
Instructions de montage
Instrucciones de montaje

HÄFELE

001.35.001

Griffbohrlehre
Drilling Jig for Handles
Gabarit de perçage pour poignées
Plantilla para taladrar tiradores

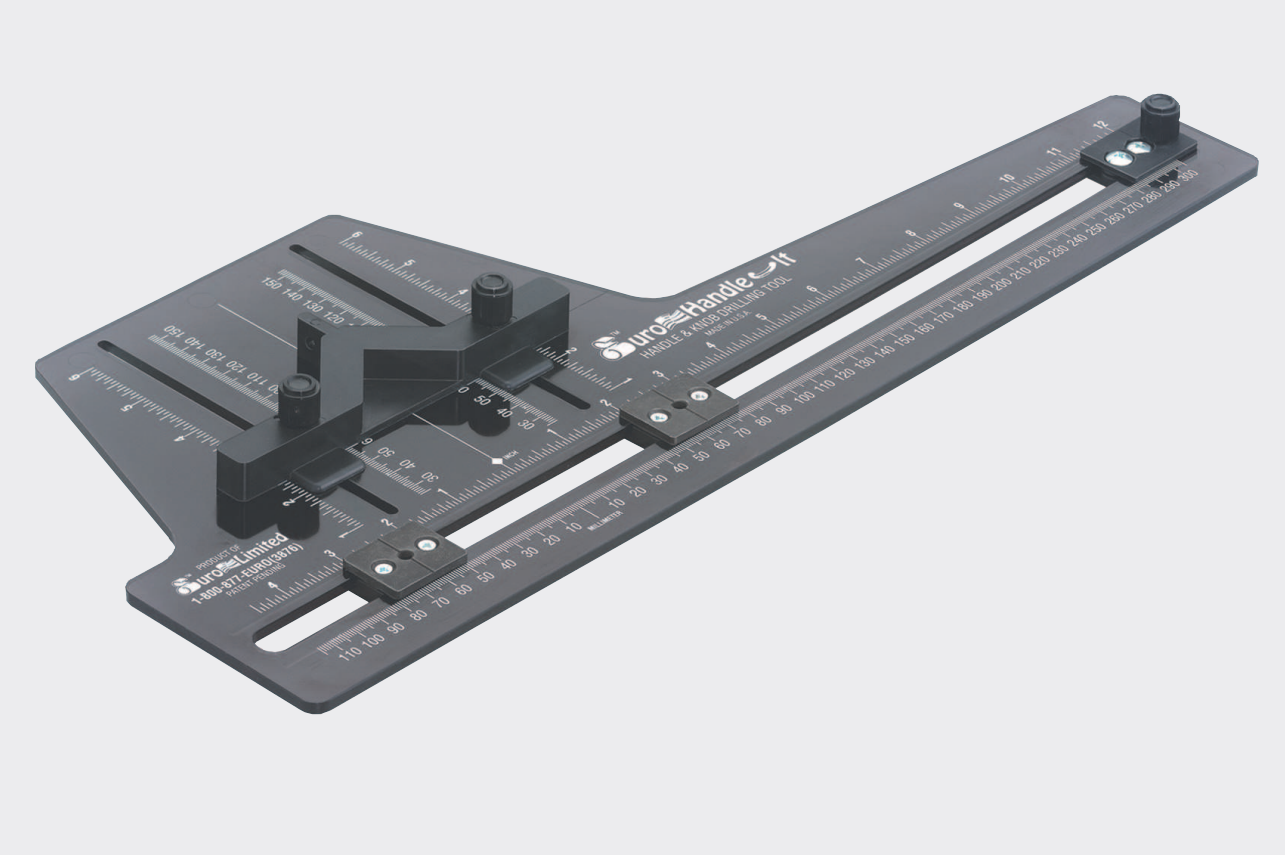

732.20.003 01/02

zum Bohren von Griffen und Knöpfen
for drilling of handles and knobs
pour percer des trous pour poignées et boutons
para taladrar tiradores y botones

Häfele GmbH&Co, Postfach 1237, D-72192 Nagold, Telefon (0 74 52) 95-0, Fax (0 74 52) 6 73 12